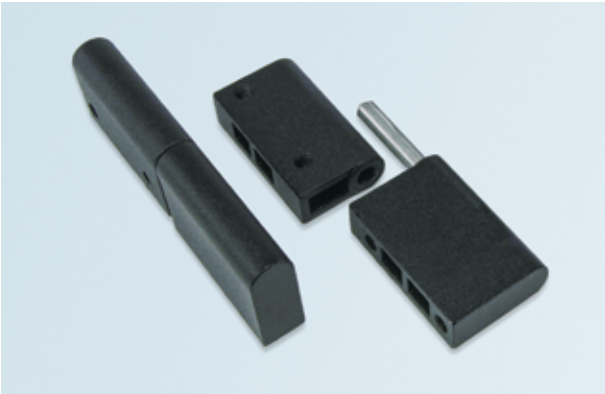

TEH-1036-U10
ヒンジ

Hinge

取扱品 PRODUCT　輸入品 IMPORT　RoHS2 10

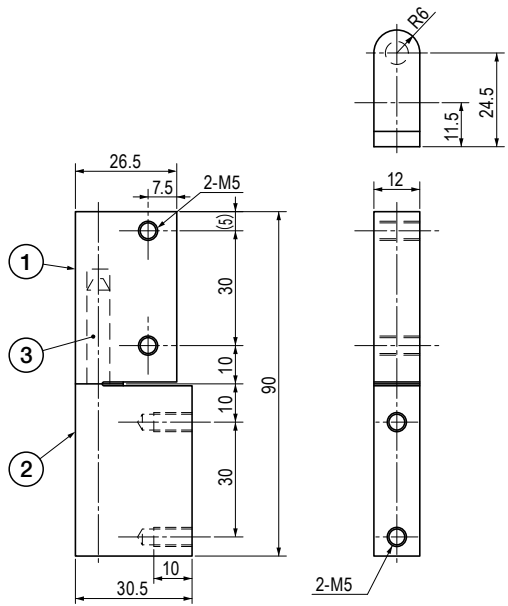

■部品表　Parts List

部番 No.	部品名 Part Name	材質 Material	処理 Finish	数 Quantity
1	ヒンジピース(A) Hinge Piece (A)	ZDC	塗装(黒色) Paint (Black)	1
2	ヒンジピース(B) Hinge Piece (B)			1
3	シャフト　Shaft	SUS	—	1

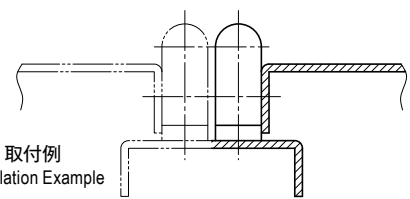

取付例
Installation Example

仕様　Specification

型番　Model No.	自重(g)　Net Weight (g)
TEH-1036-U10	170.6