TL-32
ハンドルロック 2 型
Slam Latch Tool Type No.2

RoHS2 10

特長
専用ハンドルで、ラッチを作動させます。ハンドルを差込むとロックは解除、90 度回転すると、ハンドルが抜けます。

用途
工作機器・計測機器等

Characteristic
Use a special handle to operate the latch. Insert the handle to make the latch unlock.Turn the handle 90°makes it free to take off.

Application
Machine tools / Measuring instruments, etc.

■部品表　Parts List

部番 No.	部品名 Part Name	材質 Material	処理 Finish	数 Quantity
1	ベース　Base	C3604	Ni	1
2	カバー　Cover	C2801		1
3	化粧ナット　Face Nut	C3602		1
4	サラばね　Bellving Spring	C2801		1
5	ラッチ　Latch	C3604		1
6	なべ小ねじ　Pan Head Small Screw	C2700		4
7	ハンドル　Handle	SUS304/C2680	脱脂　Degreased/Cr	1

TL-32-1　本体
Body

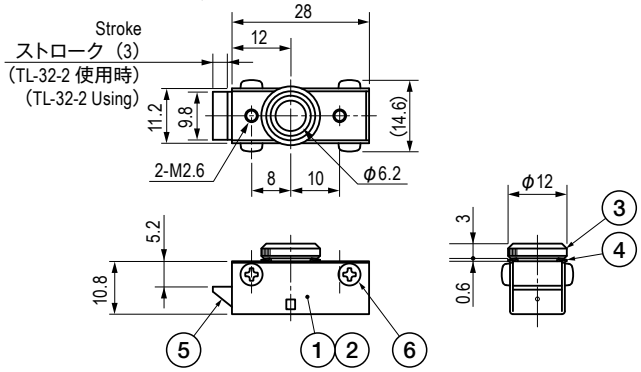

TL-32-2　ハンドル
Handle

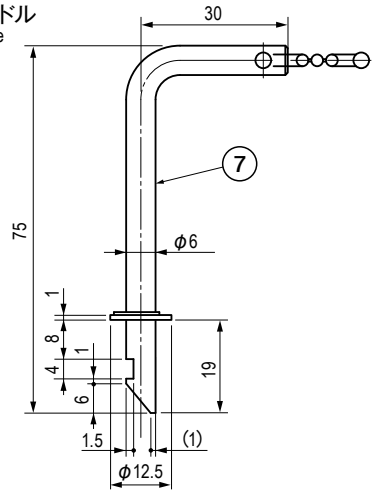

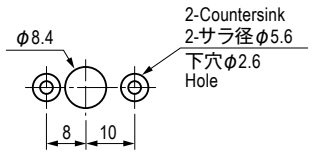

取付穴図
Hole for Installation

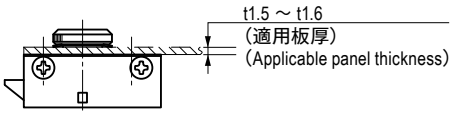

取付例（自由状態）
Installation Example（Free State）

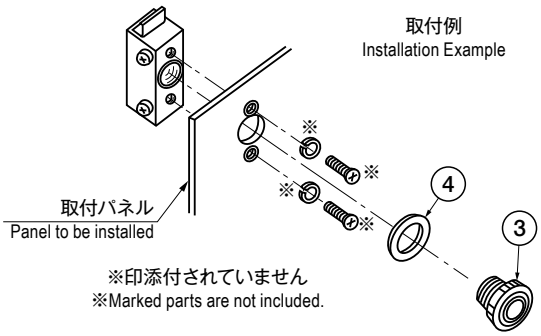

※印添付されていません
※Marked parts are not included.

仕様　Specification

型番 Model No.	商品構成 Specification	自重（g） Net Weight（g）
TL-32-1	本体のみ　Body only	20
TL-32-2	ハンドルのみ　Handle only	22
TL-32-001	本体+ハンドル　Set	42

特注品のご相談承ります　Please contact us for custom-made.