TM-296
ソフトアブソーバー
Absorber

RoHS2 10

特長
主材質に樹脂を用い、小型低コスト化を実現しました。

用途
家電･住宅設備関連･OA 機器

仕様
最大吸収エネルギー：0.5J
使用温度範囲：5℃～40℃
ピストンロッド復帰力：3N 以下（0.3kgf 以下）

注意事項
外部ストッパーと併用にてご使用ください。製品の取り付け強度は十分に確保してください（目安としては最大効力値に対し 2～3 倍程度）。2 本以上の並列使用も可能です。
偏荷重がかからないようにしてください。
● A1C / A1R…許容偏角度：2.5 度以内
● A1D……許容偏角度：6 度以内ピストンロッド、ロッドキャップは引っ張らないでください。中に空気が入ってしまい、不具合の原因になります。オイルがかかるような環境や真空中での使用はできません。

Characteristic
Resin is used for main material which enabled to make it small and low cost.

Application
Home electronic appliances / Home appliances / Office automation appliances

Specification
Maximum absorbed energy : 0.5J
Operating temperature range : 5℃～40℃
Returning force of piston rod : Less than 3N（Less than 0.3kgf）

Note
Use together with external stopper. Secure enough installation strength.
（standard of 2 or 3 times of maximum effective point）More than two parallel use are also possible.
Avoid applying offset load.
● A1C / A1R…Allowable deflection angle : less than 2.5°
● A1D……Allowable deflection angle : less than 6°
Do not pull the piston rod and rod's cap. Air will get inside and will be the cause of defect. Not suitable in place using oil or in vacuo.

■部品表　Parts List

部番 No.	部品名 Part Name	材質 Material	処理 Finish	数 Quantity
1	本体　Body	POM	黒色　Black	1
2	アダプタ　Adapter			1
3	ロッドキャップ　Rod's Cap			1
4	ピストンロッド　Piston Rod	SUS	ー	1

※部番 3 は、TM-296-A1R の場合、材質はエラストマー、処理は灰色になります。
For TM-296-A1R : Material of No.3 is Elastomer, and its Finish is Gray.

●荷重別動作時間の推移　※参考値
Transition of operating time per load　※ For reference

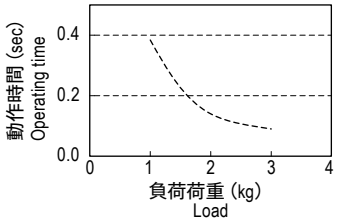

TM-296-A1C

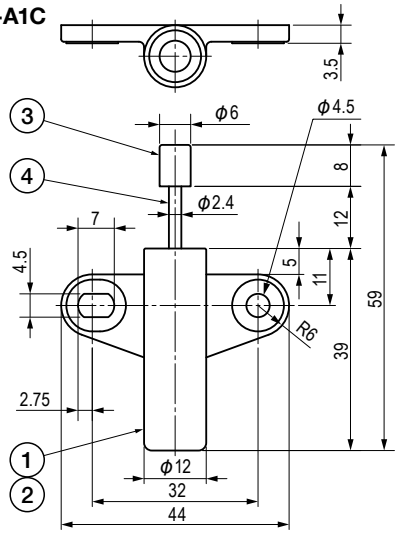

TM-296-A1R

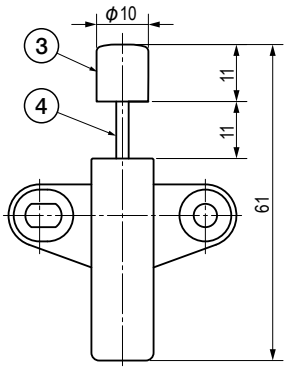

TM-296-A1D

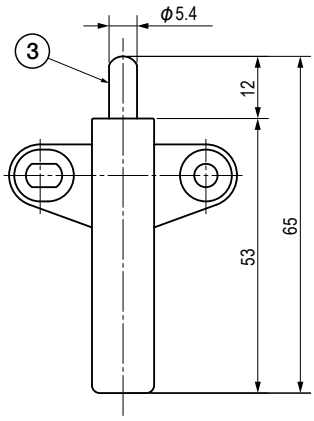

指示なき寸法はTM-296-A1Cと共通です。
Dimension not indicated is the same as TM-296-A1C.

仕様　Specification
※ストローク違いや負荷荷重違いも取扱っています、ご相談ください。　Please feel free to contact us for different stroke and applied load.

型番 Model No.	ストローク（mm） Stroke（mm）	速度範囲（m/s） Range of Speed（m/s）	自重（g） Net Weight（g）
TM-296-A1C	12	0.5 以下　Less than 0.5	8.5
TM-296-A1R	11		9
TM-296-A1D	12		10.5

特注品のご相談承ります　Please contact us for custom-made.